# Króćce stożkowe
# Konusstücke

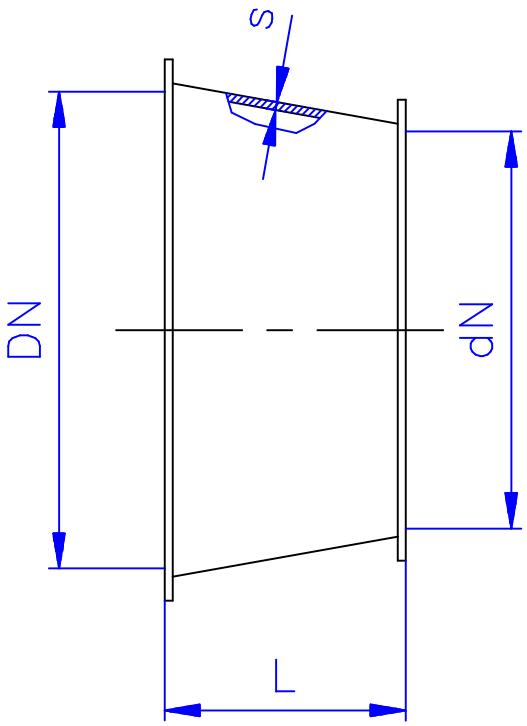


Króćce stożkowe służą jako elementy przejściowe przy zmanie przekroju rurociągu.
Konusstücke sind Übergangselemente bei Rohrleitungen mit unterschiedlichem Durchmesser.

| dN / DN | s | L |
|---|---|---|
| **80/100** | 1 | 100 |
| **100/120** | 1 | 60 |
| **100/120** | 2 | 60 |
| **100/150** | 1 | 95 |
| **100/150** | 2 | 95 |
| **100/200** | 1 | 120 |
| **100/200** | 2 | 120 |
| **120/150** | 1 | 150 |
| **120/150** | 2 | 150 |
| **120/175** | 1 | 100 |
| **120/175** | 2 | 100 |
| **120/200** | 1 | 120 |
| **120/200** | 2 | 120 |
| **120/250** | 1 | 150 |
| **120/250** | 2 | 150 |
| **150/175** | 1 | 80 |
| **150/175** | 2 | 80 |
| **150/175** | 3 | 80 |
| **150/200** | 1 | 100 |
| **150/200** | 2 | 100 |
| **150/200** | 3 | 100 |
| **150/250** | 1 | 120 |
| **150/250** | 2 | 120 |
| **150/250** | 3 | 120 |

| dN / DN | s | L |
|---|---|---|
| **175/200** | 1 | 100 |
| **175/200** | 2 | 100 |
| **175/200** | 3 | 100 |
| **200/250** | 1 | 120 |
| **200/250** | 2 | 120 |
| **200/250** | 3 | 120 |
| **200/300** | 1 | 150 |
| **200/300** | 2 | 150 |
| **200/300** | 3 | 150 |
| **250/300** | 1 | 150 |
| **250/300** | 2 | 150 |
| **250/300** | 3 | 150 |
| **300/350** | 1 | 200 |
| **300/350** | 2 | 200 |
| **300/350** | 3 | 200 |
| **300/400** | 1 | 200 |
| **300/400** | 2 | 200 |
| **300/400** | 3 | 200 |
| **350/400** | 1 | 200 |
| **350/400** | 2 | 200 |
| **350/400** | 3 | 200 |
| **350/450** | 1 | 200 |
| **350/450** | 2 | 200 |
| **350/450** | 3 | 200 |

| dN DN | s | L |
|---|---|---|
| **400/450** | 1 | 200 |
| **400/450** | 2 | 200 |
| **400/450** | 3 | 200 |
| **400/500** | 1 | 250 |
| **400/500** | 2 | 250 |
| **400/500** | 3 | 250 |
| **450/500** | 1 | 200 |
| **450/500** | 2 | 200 |
| **450/500** | 3 | 200 |
| **450/550** | 1 | 250 |
| **450/550** | 2 | 250 |
| **450/550** | 3 | 250 |
| **500/550** | 1 | 250 |
| **500/550** | 2 | 250 |
| **500/550** | 3 | 250 |
| **500/600** | 1 | 300 |
| **500/600** | 2 | 300 |
| **500/600** | 3 | 300 |
| **550/600** | 1 | 300 |
| **550/600** | 2 | 300 |
| **550/600** | 3 | 300 |