Zasuwa do regulacji powietrza
Luftregulierschieber

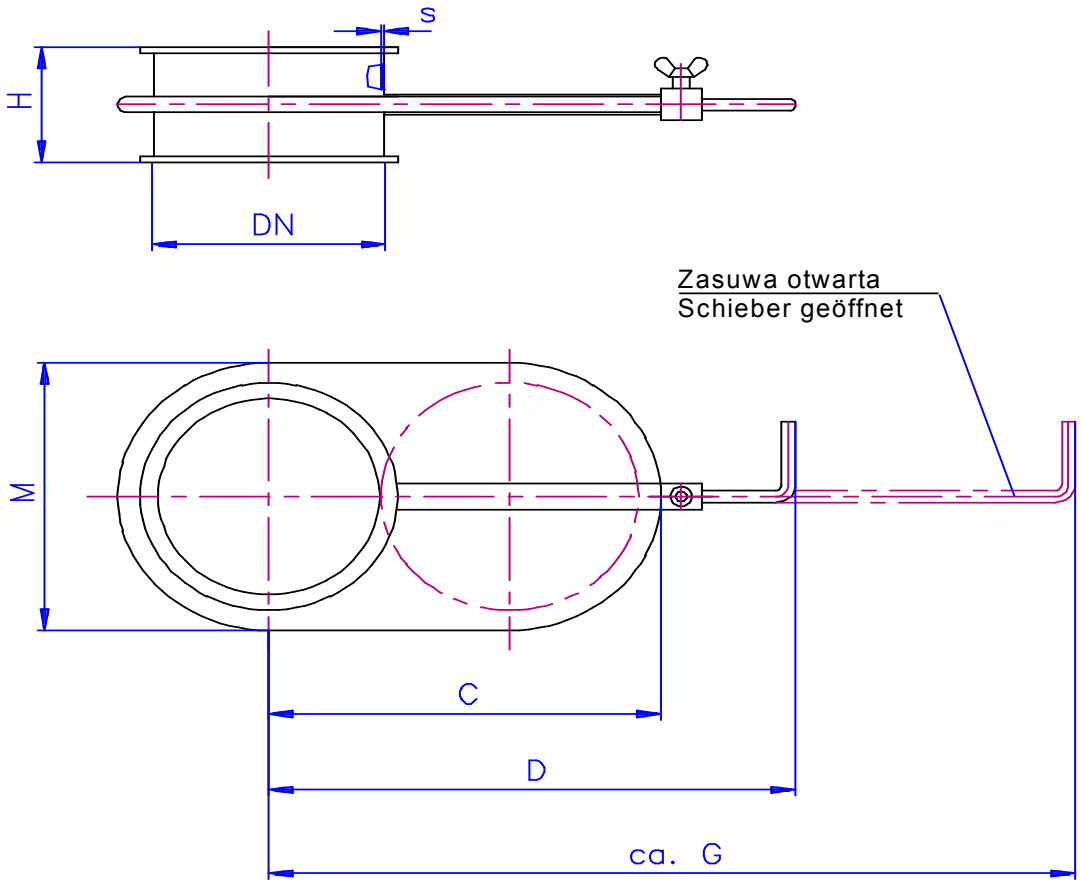

Zasuwy regulacji dostepu powietrza wbudowane są w instalacjach do na- i odpowietrzania. Nie zalecane dla materiałów sypkich.

Luftregulierschieber werden für Be - und Entlüftungsanlagen eingesetzt. Für den Einsatz von Schüttgut nicht geeignet.

DN	s	C	D	G	H	M
80	1,5	148	215	320	50	115
100	1,5	175	235	360	58	135
120	1,5	205	265	410	58	155
150	1,5	250	320	495	70	185
175	1,5	290	355	555	70	210
200	1,5	335	420	655	70	235
250	1,5	410	490	775	70	285

DN	s	C	D	G	H	M
300	1,5	485	550	885	100	335
350	2	560	625	1010	100	385
400	2	635	700	1135	100	435
450	2	715	780	1395	100	485
500	2	790	855	1495	100	535
550	2	865	930	1520	100	585
600	2	940	1010	1650	100	635