Dwuczęściowe pierścienie zaciskające

Dla pierścieni uszczelniających krawędzi wyoblonych dla rur o grubości ścianki 1, 2 i 3 mm (wysokość krawędzi wyoblonej 6 mm)

Prawnie chronione wykonanie **DBGM**

Zweiteilige Spannringe

für Bördeldichtringe für 1, 2 und 3mm Rohrbau (Bördelrandhöhe 6mm)

Gesetzlich geschützte Ausführung **DBGM**

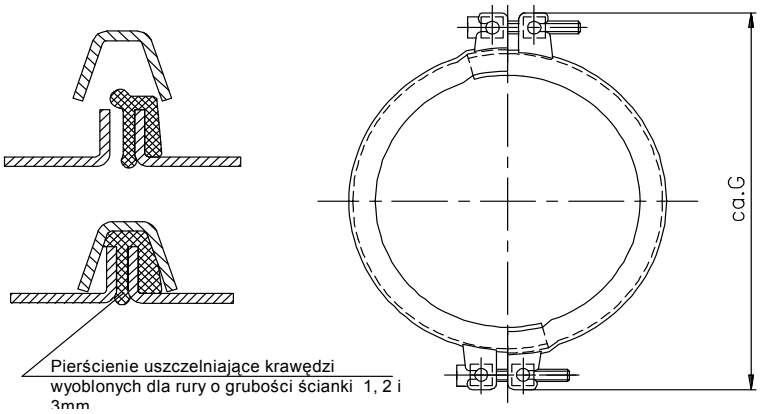

Pierścienie uszczelniające krawędzi wyoblonych:
Perbunan
Zakres temperatur: -30°C - +130°C
Keltan
Zakres temperatur: -30°C - +130°C
Silikon
Zakres temperatur: -60°C - +200°C

Śruba: Śruba cylindryczna M8 x 50 DIN 912
(grubość ścianki rury 2mm - 3mm)
maks. dopuszcz. moment dociągający: 6 Nm

Bördeldichtringe: Perbunan (NBR)
Temperaturbereich: -30°C - +130°C
Keltan (EPDM)
Temperaturbereich: -30°C - +130°C
Silikon (SI)
Temperaturbereich: -60°C - +200°C

Schraube: Zylinderschraube M8 x 50 DIN 912
(2mm - 3mm Rohrbau)
max. zul. Anzugsmoment: 6 Nm

DN	G	Ciężar w kg Gew. kg
80	155	
100	175	
120	195	
150	225	
175	250	
200	275	
250	325	
300	375	
350	425	
400	475	
450	525	
500	575	
550	625	
600	675	

DN 90, 112, 125, 140, 160, 180, 224, 280, 315, 355, 560, 630 według zapytania
DN 90, 112, 125, 140, 160, 180, 224, 280, 315, 355, 560, 630 auf Anfrage